Gamme eaux claires

Surpression - Régulation - Protection anti-bélier

# Hydrochoc

Sortie latérale - **500 à 2000 L**

**Gamme 25 bars**

Le réservoir anti-bélier Hydrochoc est un accumulateur hydropneumatique à vessie qui amortit les coups de bélier des régimes transitoires.

ISO 9001

**PEINTURE**

Interne : Epoxy alimentaire épaisseur 100 microns.
Externe : Laque monocouche hydro acrylique polyuréthane épaisseur 50 microns, couleur orange RAL 2002.
Pour d'autres systèmes de peinture, nous consulter.

**VESSIE**

Butyl interchangeable qualité alimentaire avec ACS (Attestation Conformité Sanitaire).

**GARANTIE**

12 mois hors pièces d'usure et sous réserve des conditions normales d'utilisation.
Disponibilité pièces détachées assurée 30 ans.

**Accessoires**

Consulter notre site Internet.

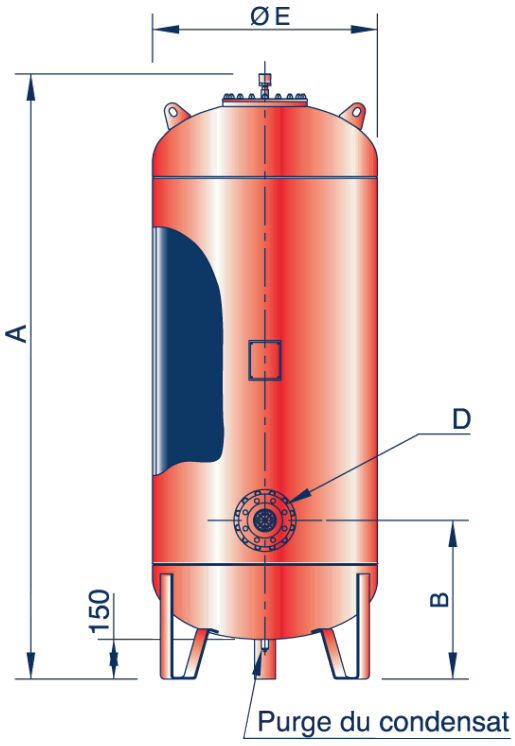


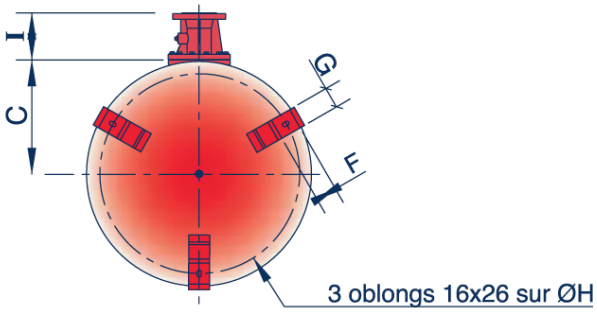


Vue de dessous

| Sortie D | I | Pds sortie (kg) |
|---|---|---|
| DN50 | 180 | 12 |
| DN80 | 176 | 14 |
| DN100 | 167 | 12 |
| DN125 | 167 | 13 |
| DN150 | 170 | 14 |

**Gamme 25 bars**

| Vol. | A (mm) | B | C | ØE (mm) | F | G | H | Poids sans sortie (kg) |
|---|---|---|---|---|---|---|---|---|
| 500 | 2023 | 550 | 320 | 630 | 54 | 50 | 560 | 275 |
| 750 | 1832 | 600 | 428 | 850 | 80 | 80 | 755 | 413 |
| 1000 | 2332 | 600 | 428 | 850 | 80 | 80 | 755 | 522 |
| 1500 | 2411 | 630 | 506 | 1000 | 80 | 100 | 905 | 755 |
| 2000 | 3111 | 630 | 506 | 1000 | 80 | 100 | 905 | 971 |

Cotes données à titre indicatif, peuvent être modifiées sans préavis.
Calculs selon CODAP. Nous consulter pour tout autre code de construction.

CHARLATTE RESERVOIRS FAYAT GROUP

17, rue Paul Bert - 89400 Migennes - Tél. : +33 (0)3 86 92 30 12 - Fax : +33 (0)3 86 92 30 01
E-mail : reservoirs@charlattereservoirs.fayat.com - **www.charlatte.com**