Gamme eaux claires

Protection anti-bélier

Petits modèles

Sortie fond - **8 à 18 L**

Gamme 10 et 11 bars

Les réservoirs Petits modèles sont utilisés indifféremment comme accumulateurs de fluides sous pression ou comme amortisseurs de régimes transitoires provoqués par des pompes ou des vannes. Ils sont portés par la conduite sur laquelle ils sont connectés. Adaptés aux pressions élevées et aux faibles débits.

LLOYD'S REGISTER · LRQA
ISO 9001

PEINTURE

Interne : Epoxy alimentaire épaisseur 100 microns.
Externe : Laque monocouche hydro acrylique polyuréthane épaisseur 50 microns, couleur orange RAL 2002.
Pour d'autres systèmes de peinture, nous consulter.

VESSIE

Butyl interchangeable qualité alimentaire avec ACS (Attestation Conformité Sanitaire).

GARANTIE

12 mois hors pièces d'usure et sous réserve des conditions normales d'utilisation.
Disponibilité pièces détachées assurée 30 ans.

Accessoires

Consulter notre site Internet.

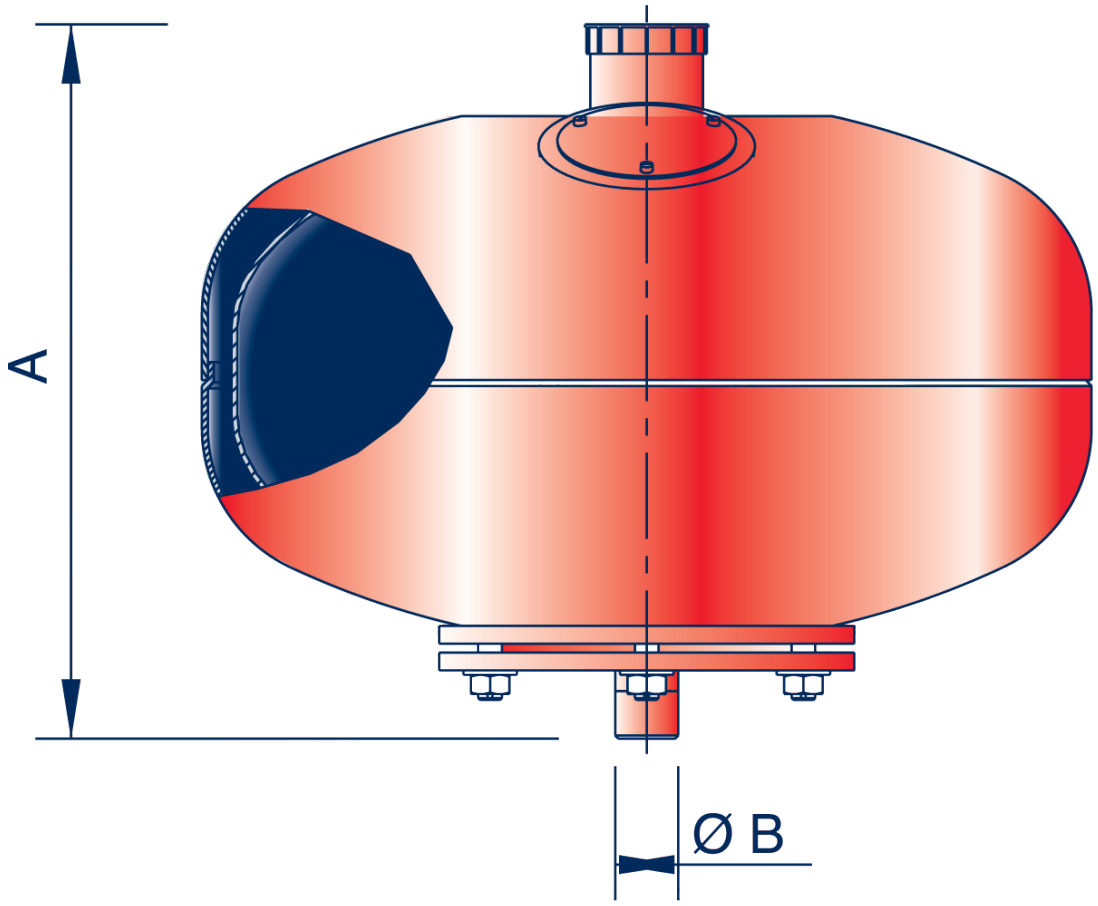

Gamme 10 et 11 bars

Pression	Vol. (l)	A	ØB	ØC	Poids (kg)
10 bars	8	230	G1/2"	300	5
11 bars	18	370	G3/4"	386	8

Cotes données à titre indicatif, peuvent être modifiées sans préavis.
Calculs selon CODAP. Nous consulter pour tout autre code de construction.

CHARLATTE RESERVOIRS FAYAT GROUP

17, rue Paul Bert - 89400 Migennes - Tél. : +33 (0)3 86 92 30 12 - Fax : +33 (0)3 86 92 30 01
E-mail : reservoirs@charlattereservoirs.fayat.com - **www.charlatte.com**