Gamme eaux claires

Protection anti-bélier

Petits modèles

Sortie fond - **25 à 50 L**

Gamme 12, 16 et 25 bars

Les réservoirs Petits modèles sont utilisés indifféremment comme accumulateurs de fluides sous pression ou comme amortisseurs de régimes transitoires provoqués par des pompes ou des vannes. Ils sont portés par la conduite sur laquelle ils sont connectés. Adaptés aux pressions élevées et aux faibles débits.

LLOYD'S REGISTER · LRQA
ISO 9001

PEINTURE

Interne : Epoxy alimentaire épaisseur 100 microns.
Externe : Laque monocouche hydro acrylique polyuréthane épaisseur 50 microns, couleur orange RAL 2002.
Pour d'autres systèmes de peinture, nous consulter.

VESSIE

Butyl interchangeable qualité alimentaire avec ACS (Attestation Conformité Sanitaire).

GARANTIE

12 mois hors pièces d'usure et sous réserve des conditions normales d'utilisation.
Disponibilité pièces détachées assurée 30 ans.

Accessoires

Consulter notre site Internet.

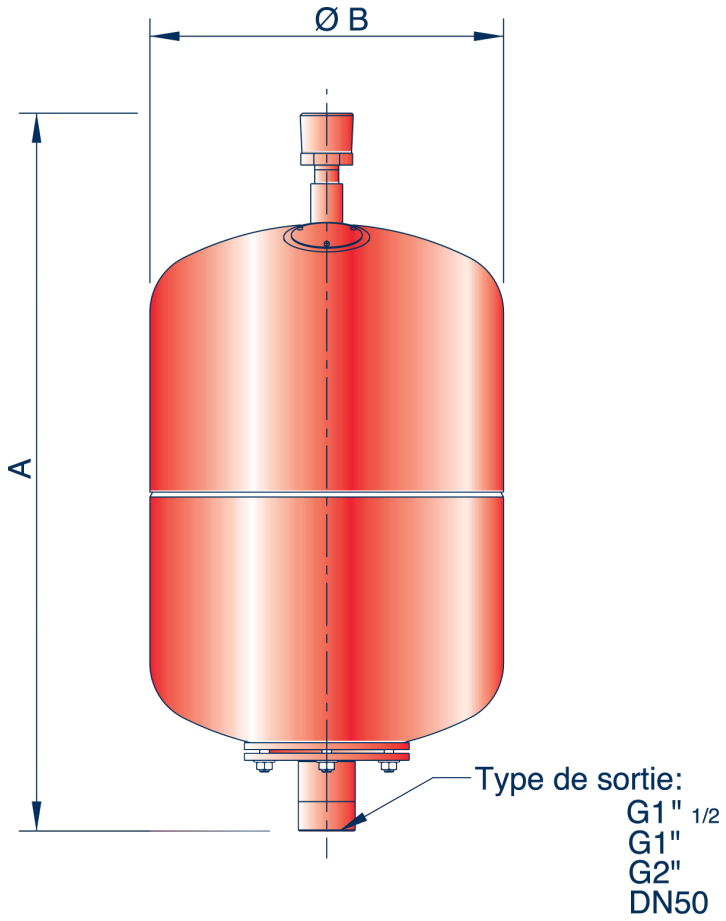

Gamme 12, 16 et 25 bars

		A					
Pression	Vol. (l)	G1"	G1/2"	G2"	DN50	ØB	Poids (kg)
12 bars	25	570	580	615	635	300	12
16 bars	25	570	580	615	635	300	12
25 bars	25	580	590	625	645	300	13.5
12 bars	50	955	965	1000	1020	300	22.5
16 bars	50	955	965	1000	1020	300	22.5
25 bars	50	975	985	1020	1040	300	35.5

Cotes données à titre indicatif, peuvent être modifiées sans préavis.
Calculs selon CODAP. Nous consulter pour tout autre code de construction.

CHARLATTE RESERVOIRS FAYAT GROUP

17, rue Paul Bert - 89400 Migennes - Tél. : +33 (0)3 86 92 30 12 - Fax : +33 (0)3 86 92 30 01
E-mail : reservoirs@charlattereservoirs.fayat.com - **www.charlatte.com**