Gamme eaux claires

Surpression - Régulation - Protection anti-bélier

Hydrofort

Sortie coudée sous le fond - **100 à 2000 L**

Gamme 16 bars

Le réservoir Hydrofort assure le maintien de la pression dans un réseau suite à de faibles consommations ou fuites (limite aussi le nombre de démarrages horaires des pompes).

LLOYD'S REGISTER · LRQA ISO 9001

PEINTURE

Interne : Epoxy alimentaire épaisseur 100 microns.
Externe : Laque monocouche hydro acrylique polyuréthane épaisseur 50 microns, couleur orange RAL 2002.
Pour d'autres systèmes de peinture, nous consulter.

VESSIE

Butyl interchangeable qualité alimentaire avec ACS (Attestation Conformité Sanitaire).

GARANTIE

12 mois hors pièces d'usure et sous réserve des conditions normales d'utilisation.
Disponibilité pièces détachées assurée 30 ans.

Accessoires

Consulter notre site Internet.

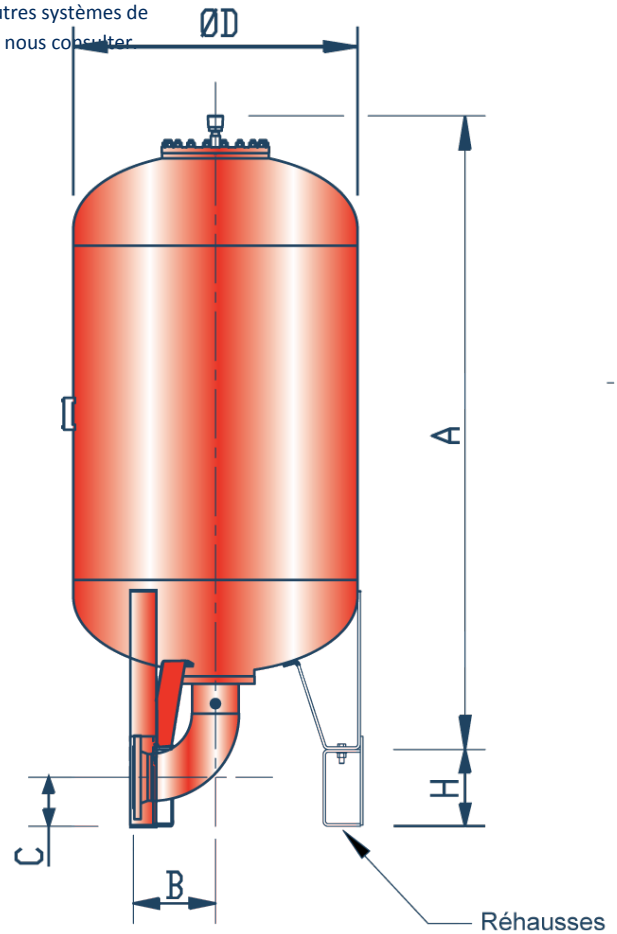

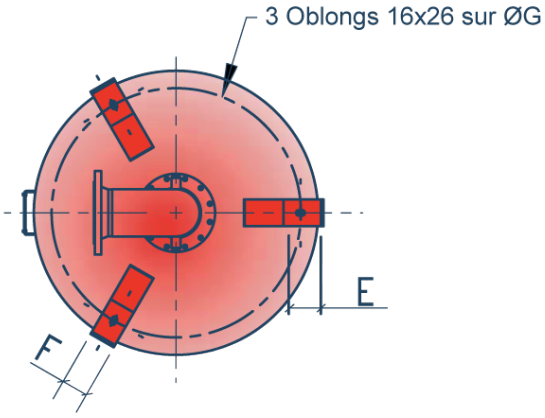

Vue de dessous

DN Sortie	B	C	Pds sortie (kg)	H
50	124	241	13	230
80	172	213	15	230
100	204	182	16	230
125	246	147	20	230
150	284	176	25	300

Gamme 16 bars

Vol.	A (mm)	ØD (mm)	E	F	G	Poids sans sortie (kg)
100	791	630	54	50	560	90
200	1101	630	54	50	560	122
300	1450	630	54	50	560	160
500	2076	630	54	50	560	222
750	1893	850	80	80	755	362
1000	2393	850	80	80	755	451
1500	2472	1000	80	100	905	637
2000	3178	1000	80	100	905	818

Cotes données à titre indicatif, peuvent être modifiées sans préavis.
Calculs selon CODAP. Nous consulter pour tout autre code de construction.

CHARLATTE RESERVOIRS FAYAT GROUP

17, rue Paul Bert - 89400 Migennes - Tél. : +33 (0)3 86 92 30 12 - Fax : +33 (0)3 86 92 30 01
E-mail : reservoirs@charlattereservoirs.fayat.com - **www.charlatte.com**