Gamme eaux usées

Protection anti-bélier

ARAA

Sortie en TE - **150 à 300 L**

Gamme 4 et 7 bars

Le réservoir Hydrochoc "eaux usées" anti-bélier à régulation d'air automatique est un amortisseur hybride, fonctionnant comme amortisseur hydropneumatique et comme cheminée d'équilibre, sans compresseur ni vessie. Conçu pour les fluides chargés ou fibreux, il est parfaitement adapté pour protéger les conduites sans hauteurs géométriques rencontrées en refoulement d'eaux usées.

LLOYD'S REGISTER · LRQA ISO 9001

PEINTURE

Interne : Epoxy épaisseur 100 microns.
Externe : Système bicouche épaisseur 90 microns, couleur jaune RAL 1003.
Pour d'autres systèmes de peinture, nous consulter.

GARANTIE

12 mois hors pièces d'usure et sous réserve des conditions normales d'utilisation.
Disponibilité pièces détachées assurée 30 ans.

Accessoires

Consulter notre site Internet.

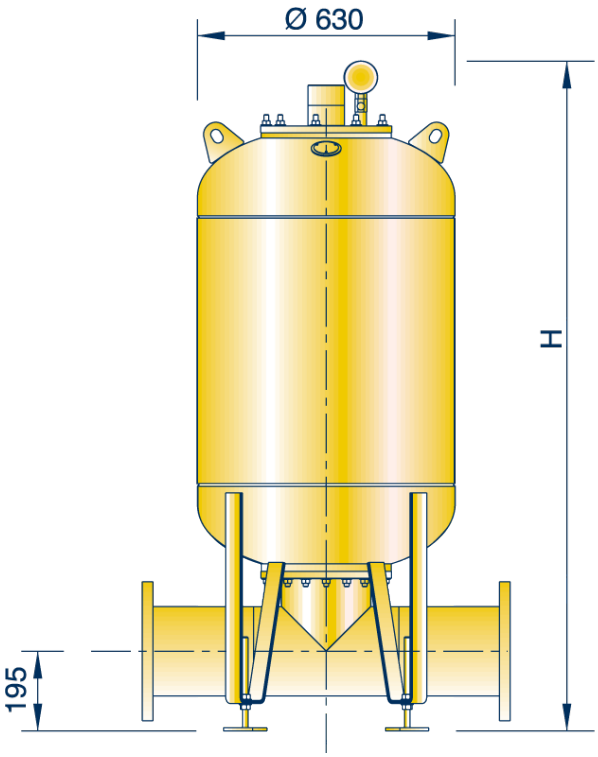

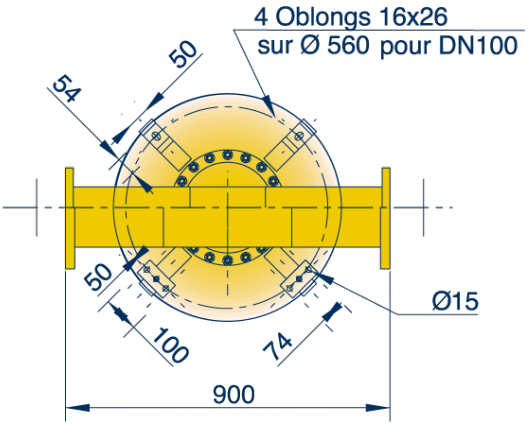

Vue de dessous

Gamme 4 et 7 bars

DN	Vol.	H	Poids sans sortie (kg)
100	150	1205	167
125	150	1223	173
150	150	1237	177
200	150	1272	193
100	300	1655	195
125	300	1673	201
150	300	1687	205
200	300	1722	221

Cotes données à titre indicatif, peuvent être modifiées sans préavis.
Calculs selon CODAP. Nous consulter pour tout autre code de construction.

CHARLATTE RESERVOIRS FAYAT GROUP

17, rue Paul Bert - 89400 Migennes - Tél. : 03 86 92 30 14 - Fax : 03 86 92 30 01
E-mail : reservoirs@charlattereservoirs.fayat.com - **www.charlatte.com**