Gamme eaux usées

Protection anti-bélier

ARAA

Sortie droite - **500 à 2000 L**

Gamme 4 et 7 bars

Le réservoir Hydrochoc "eaux usées" anti-bélier à régulation d'air automatique est un amortisseur hybride, fonctionnant comme amortisseur hydropneumatique et comme cheminée d'équilibre, sans compresseur ni vessie. Conçu pour les fluides chargés ou fibreux, il est parfaitement adapté pour protéger les conduites sans hauteurs géométriques rencontrées en refoulement d'eaux usées.

LLOYD'S REGISTER · LRQA ISO 9001

PEINTURE

Interne : Epoxy épaisseur 100 microns.
Externe : Système bicouche épaisseur 90 microns, couleur jaune RAL 1003.
Pour d'autres systèmes de peinture, nous consulter.

GARANTIE

12 mois hors pièces d'usure et sous réserve des conditions normales d'utilisation.
Disponibilité pièces détachées assurée 30 ans.

Accessoires

Consulter notre site Internet.

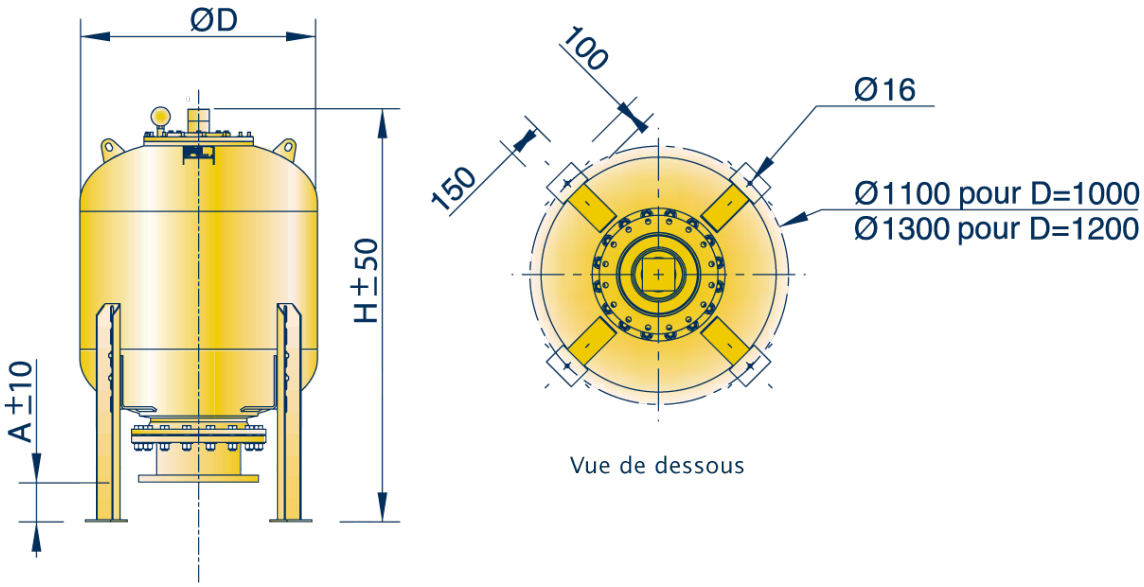

Gamme 4 et 7 bars

	ØD = 1000						ØD = 1200						
	500 litres		750 litres		1000 litres		1500 litres		2000 litres		A		
DN	H	Pds	H	Pds	H	Pds	H	Pds	H	Pds	Défaut	Min	Max
100	1538	395	1858	440	2143	489	2364	578	2764	649	117	87	410
125	1538	396	1858	441	2143	490	2364	579	2764	650	105	87	410
150	1538	397	1858	442	2143	491	2364	580	2764	651	117	75	400
200	1538	398	1858	445	2143	494	2364	583	2764	654	147	105	440
250	1538	390	1858	437	2143	486	2364	575	2764	646	206	165	500
300	1538	389	1858	436	2143	485	2364	574	2764	645	206	165	500
350	1538	398	1858	445	2143	494	2364	583	2764	654	166	125	460
400	1538	317	1858	369	2143	418	2364	506	2764	577	365	325	660

Cotes données à titre indicatif, peuvent être modifiées sans préavis.
Calculs selon CODAP. Nous consulter pour tout autre code de construction.

CHARLATTE RESERVOIRS FAYAT GROUP

17, rue Paul Bert - 89400 Migennes - Tél. : 03 86 92 30 14 - Fax : 03 86 92 30 01
E-mail : reservoirs@charlattereservoirs.fayat.com - **www.charlatte.com**