Gamme eaux usées

Protection anti-bélier

ARAA

Sortie coudée - **500 à 2000 L**

Gamme 4 et 7 bars

Le réservoir Hydrochoc "eaux usées" anti-bélier à régulation d'air automatique est un amortisseur hybride, fonctionnant comme amortisseur hydropneumatique et comme cheminée d'équilibre, sans compresseur ni vessie. Conçu pour les fluides chargés ou fibreux, il est parfaitement adapté pour protéger les conduites sans hauteurs géométriques rencontrées en refoulement d'eaux usées.

LLOYD'S REGISTER · LRQA ISO 9001

PEINTURE

Interne : Epoxy épaisseur 100 microns.
Externe : Système bicouche épaisseur 90 microns, couleur jaune RAL 1003.
Pour d'autres systèmes de peinture, nous consulter.

GARANTIE

12 mois hors pièces d'usure et sous réserve des conditions normales d'utilisation.
Disponibilité pièces détachées assurée 30 ans.

Accessoires

Consulter notre site Internet.

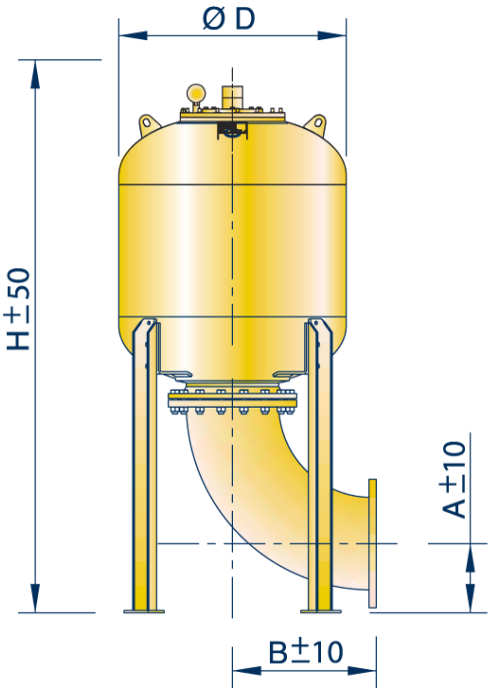

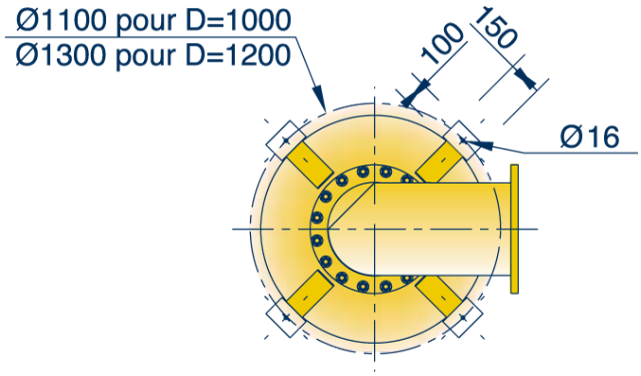

Vue de dessous

Gamme 4 et 7 bars

	ØD = 1000						ØD = 1200				A			
	500 litres		750 litres		1000 litres		1500 litres		2000 litres					
DN	H	Pds	H	Pds	H	Pds	H	Pds	H	Pds	Défaut	Min	Max	B
100	1538	395	1858	442	2193	491	2364	581	2764	651	165	115	460	204
125	1633	398	1953	445	2288	494	2459	584	2859	654	222	130	420	246
150	1633	402	1953	449	2288	498	2459	588	2859	658	183	150	380	284
200	1834	408	2154	455	2489	504	2660	594	3060	664	308	180	308	367
250	1834	412	2154	459	2489	508	2660	598	3060	668	251	210	251	449
300	1909	465	2229	512	2564	561	2735	651	3135	721	250	240	540	525
350	2110	489	2430	536	2765	585	2936	675	3336	745	375	270	470	601
400	2110	504	2430	551	2765	600	2936	890	3336	760	302	300	395	632

Cotes données à titre indicatif, peuvent être modifiées sans préavis.
Calculs selon CODAP. Nous consulter pour tout autre code de construction.

CHARLATTE RESERVOIRS FAYAT GROUP

17, rue Paul Bert - 89400 Migennes - Tél. : 03 86 92 30 14 - Fax : 03 86 92 30 01
E-mail : reservoirs@charlattereservoirs.fayat.com - **www.charlatte.com**