Gamme eaux usées

Protection anti-bélier

ARAA

Sortie en TE - **500 à 2000 L**

Gamme 4 et 7 bars

Le réservoir Hydrochoc "eaux usées" anti-bélier à régulation d'air automatique est un amortisseur hybride, fonctionnant comme amortisseur hydropneumatique et comme cheminée d'équilibre, sans compresseur ni vessie. Conçu pour les fluides chargés ou fibreux, il est parfaitement adapté pour protéger les conduites sans hauteurs géométriques rencontrées en refoulement d'eaux usées.

LLOYD'S REGISTER · LRQA ISO 9001

PEINTURE

Interne : Epoxy épaisseur 100 microns.
Externe : Système bicouche épaisseur 90 microns, couleur jaune RAL 1003.
Pour d'autres systèmes de peinture, nous consulter.

GARANTIE

12 mois hors pièces d'usure et sous réserve des conditions normales d'utilisation.
Disponibilité pièces détachées assurée 30 ans.

Accessoires

Consulter notre site Internet.

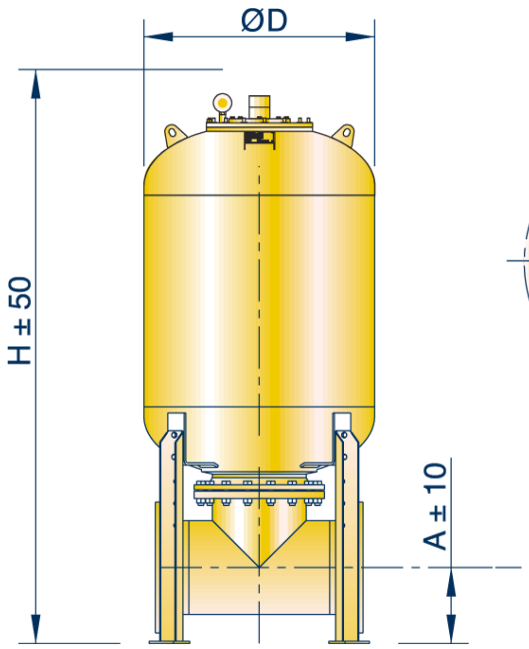

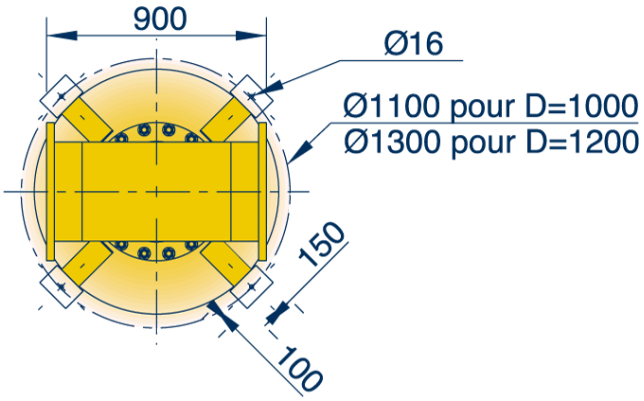

Vue de dessous

Gamme 4 et 7 bars

	ØD = 1000						ØD = 1200				A		
	500 litres		750 litres		1000 litres		1500 litres		2000 litres				
DN	H	Pds	H	Pds	H	Pds	H	Pds	H	Pds	Défaut	Min	Max
100	1538	407	1858	454	2143	504	2364	586	2764	656	212	115	410
125	1538	414	1858	461	2143	511	2364	593	2764	663	193	130	390
150	1538	418	1858	465	2143	515	2364	597	2764	667	174	150	370
200	1633	434	1953	481	2288	531	2459	613	2859	683	234	180	430
250	1633	437	1953	484	2288	534	2459	616	2859	686	215	210	415
300	1834	444	2154	491	2489	541	2660	623	3060	693	378	240	378
350	1834	472	2154	519	2489	569	2660	650	3060	720	352	270	352
400	1834	488	2154	535	2489	585	2660	667	3060	737	328	300	328

Cotes données à titre indicatif, peuvent être modifiées sans préavis.
Calculs selon CODAP. Nous consulter pour tout autre code de construction.

CHARLATTE RESERVOIRS FAYAT GROUP

17, rue Paul Bert - 89400 Migennes - Tél. : 03 86 92 30 14 - Fax : 03 86 92 30 01
E-mail : reservoirs@charlattereservoirs.fayat.com - **www.charlatte.com**